OIC Partners, GRENOBLE

Maitrise d'Ouvrage

EIFFAGE IMMOBILIER

3 rue Hrant Dink

69285 Lyon Cedex 02

	ENTREPRISE GENERALE - EIFFAGE Construction 3 rue Hrant Dink 69285 Lyon Cedex 02
	ARCHITECTE - BDP . 16 Brewhouse Yard, Clerkenwell London EC1V 4LJ, United Kingdom
	ARCHITECTE - ARCHIGROUP « L'ARCHIPEL » 411 Allée des Noisetiers - BP34 69579 Limonest I Tel: 04 78 66 48 48
	BET STRUCTURE / FLUIDE / ELECTRICITE - EGIS 170 A venue Thiers 69006 Lyon I Tel : 04 37 72 40 50
	BET ENVIRONNEMENT - ETAMINE 10 avenue des Canuts 69120 Vaulx-en-Velin I Tel : 04 37 45 34 18
	BET SOL - ANTEA GROUP 109 rue des Mercières 69140 Rilleux-La-Pape
	BUREAU DE CONTROLE - VERIT AS 16 Chemin du Jubin 69570 Dardilly

Fiches DAF

Luminaires

Échelle :

Date de la révision : 08/10/2020

OIC	EXE	VEO	13	FTE	TNX	TZ	001	F
PROJET	PHASE	EMETTEUR	LOT	TYPE	ETAGE	ZONE	NUM	INDICE

OIC PARTNERS
GRENOBLE

DAF

Luminaire de type A

EMETTEUR	Lot : CFO / CFA / GTB	Entreprise : VEODIS Electricité
	Nom : COUFFIGNAL Thierry	Date:02/03/2020

Produit/Matériel/Matériaux:	Encastré Rond LED	
Références C.C.T.P. :	TRILUX - Amatris G2 C07 WR LED 2000Lm -4000K - 24W	
Type de proposition :	Base : ⬭	Variante: ⬬
Utilisation :		
Localisation (Bât/niv/zones/Blocs):	Circulations, sanitaires, divers locaux RDC	
Fournisseur / Provenance :	FOSNOVA	
Références :	ECO LEX 3 - 2190Lm 4000K	ref : 22172916-00
Coloris :	BLANC	
Echantillon :	Oui / Non	Sur chantier ⬭

Caractéristiques techniques :

Pièces jointes :							
	Référence au dossier TECHNIQUE :						Nb de pages :
	PV acoustique :	⬭ oui	⬭ non	Performance / Référence :			
	PV feu / DAS :	⬭ oui	⬭ non	Performance / référence :			
	Certificat Acermi	⬭ oui	⬭ non	Performance / référence :			
	Certificat de conformité :	⬭ oui	⬭ non				
	FDS :	⬭ oui	⬭ non	Avis Technique:	⬭ oui	⬭ non	
	FDES :	⬭ oui	⬭ non	Certificat label environnementale	⬭ oui	⬭ non	
	ACS	⬭ oui	⬭ non	Label PEFC ou FSC (Bois)	⬭ oui	⬭ non	
	Autres:	Notice technique					

AUTRE TECHNIQUE

Menuiserie :	Uw:	Ug:	g:
	FTL:	AEV:	
Isolation thermique :	λ:	e:	R:

DIFFUSION

MOEx	ECC
Architecte	BDP / Archigroup
Bureau d'Etudes	EGIS Structure ⬭ EGIS Fluides ⬭
Acousticien	GENIE ACOUSTIQUE
AMO environnemental	ETAMINE
Burean de contrôle	VERITAS
CSPS	VERITAS

PHASE: **EXE**

DATE:

EMETTEUR	PHASE	LOT	TYPE	LOC	NIVEAU	NUM	INDICE
	EXE		DAF				

Eco Lex 3

La nouvelle série de downlights Eco Lex LED permet d'obtenir la technologie et l'économie d'énergie des LED avec un produit facile à installer, économique, résistant et durable. Les trois diamètres (100, 164, 192, 220 mm) multiplient les possibilités d'encastrement.
Corps: en aluminium moulé sous pression
Diffuseur: Son diffuseur avec cercles concentriques gravés au laser fait aussi office de lentille. Ces cercles ont un positionnement bien précis à écartements variables. Plus on se rapproche du centre, plus les cercles sont proches, procurant ainsi un excellent effet visuel et anti.éblouissant
Peinture: en poudre avec peinture époxydique en polyester résistant aux rayons UV.
Equipement: étrier réglable en acier.
Normes: produits conformes aux normes EN 60598-1 CEI 34-21. Indice de protection conforme aux normes EN 60529.
Facteur de puissance: 0,9
Groupe de risque photobiologique : Groupe 0 (exempt de risque).
Maintien du flux lumineux à 80%: 50.000h (L80B20).
encastrée Ø 198/216mm

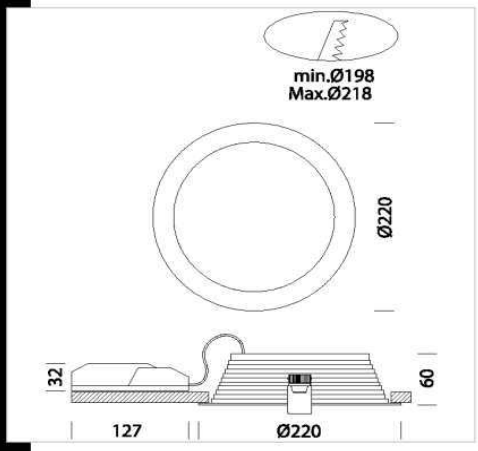

Download

DXF 2D
- ecolex3.dxf

Montaggi
- ECO_LEX_LED rev11.pdf

Code	Gear	Kg	Lumen Output-K-CRI	WTot	Colour
22172916-00	CLD CELL	0,73	LED-2190lm-4000K-CRI 90	21 W	BIANCO
22172906-00	CLD CELL	0,75	LED-2070lm-3000K-CRI 90	21 W	BIANCO
22172916-1241	CLD CELL-D-D	0,80	LED-2190lm-4000K-CRI 90	23 W	BIANCO
22172906-1241	CLD CELL-D-D	0,71	LED-2070lm-3000K-CRI 90	23 W	BIANCO
22172916-09	CLD CELL-E	1,22	LED-2190lm-4000K-CRI 90	23 W	BIANCO
22172906-09	CLD CELL-E	1,24	LED-2070lm-3000K-CRI 90	21 W	BIANCO
22172916-31	CLD CELL-E	1,30	LED-2190lm-4000K-CRI 90	21 W	BIANCO
22172906-31	CLD CELL-E	1,30	LED-2070lm-3000K-CRI 90	21 W	BIANCO

Accessori

- grille de protection - Eco Lex

The reported luminous flux is the flux emitted by the light source with a tolerance of ± 10% compared to the indicated value. The W tot column indicates the total wattage absorbed by the system without exceeding 10% of the indicated

08/02/2020

OIC PARTNERS
GRENOBLE

DAF

Luminaire de type B

EMETTEUR	Lot : CFO / CFA / GTB	Entreprise : VEODIS Electricité
	Nom : COUFFIGNAL Thierry	Date:02/03/2020

Produit/Matériel/Matériaux:	Encastré Rond LED
Références C.C.T.P. :	TRILUX - Amatris G2 C07 WR LED - 1400Lm - 4000K - 16W
Type de proposition :	Base : ⬭ Variante: ●
Utilisation :	
Localisation (Bât/niv/zones/Blocs):	Circulations communes, sanitaires communs, divers locaux R+1 à R+5
Fournisseur / Provenance :	FOSNOVA
Références :	Eco Lex 2- 1380lm - 4000K ref : 22172915-00
Coloris :	BLANC
Echantillon :	Oui / Non Sur chantier ⬭

Caractéristiques techniques :

Pièces jointes :							
	Référence au dossier TECHNIQUE :						Nb de pages :
	PV acoustique :	⬭ oui	⬭ non	Performance / Référence :			
	PV feu / DAS :	⬭ oui	⬭ non	Performance / référence :			
	Certificat Acermi	⬭ oui	⬭ non	Performance / référence :			
	Certificat de conformité :	⬭ oui	⬭ non				
	FDS :	⬭ oui	⬭ non	Avis Technique:	⬭ oui	⬭ non	
	FDES :	⬭ oui	⬭ non	Certificat label environnementale	⬭ oui	⬭ non	
	ACS	⬭ oui	⬭ non	Label PEFC ou FSC (Bois)	⬭ oui	⬭ non	
	Autres:	Notice technique					

AUTRE TECHNIQUE

Menuiserie :	Uw:	Ug:	g:
	FTL:	AEV:	
Isolation thermique :	λ:	e:	R:

DIFFUSION

MOEx	ECC
Architecte	BDP / Archigroup
Bureau d'Etudes	EGIS Structure ⬭ EGIS Fluides ⬭
Acousticien	GENIE ACOUSTIQUE
AMO environnemental	ETAMINE
Burean de contrôle	VERITAS
CSPS	VERITAS

PHASE: **EXE**

DATE:

EMETTEUR	PHASE	LOT	TYPE	LOC	NIVEAU	NUM	INDICE
	EXE		DAF				

Fosnova

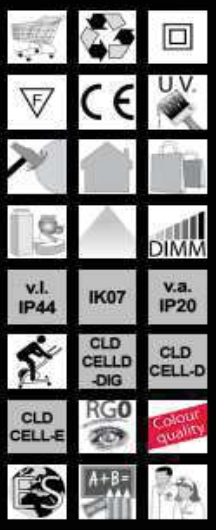

Télécharger

DXF 2D
- ecolex2.dxf

Montaggi
- ECO_LEX_LED rev11.pdf

Eco Lex 2

La nouvelle série de downlights Eco Lex LED permet d'obtenir la technologie et l'économie d'énergie des LED avec un produit facile à installer, économique, résistant et durable. Les trois diamètres (100, 164, 192, 220 mm) multiplient les possibilités d'encastrement.
Corps: en aluminium moulé sous pression
Diffuseur: Son diffuseur avec cercles concentriques gravés au laser fait aussi office de lentille. Ces cercles ont un positionnement bien précis à écartements variables. Plus on se rapproche du centre, plus les cercles sont proches, procurant ainsi un excellent effet visuel et anti.éblouissant
Peinture: en poudre avec peinture époxydique en polyester résistant aux rayons UV.
Equipement: étrier réglable en acier.
Normes: produits conformes aux normes EN 60598-1 CEI 34-21. Indice de protection conforme aux normes EN 60529.
Facteur de puissance: 0,9
Groupe de risque photobiologique : Groupe 0 (exempt de risque).
Maintien du flux lumineux à 80%: 50.000h (L80B20).
encastrée Ø 170/190mm

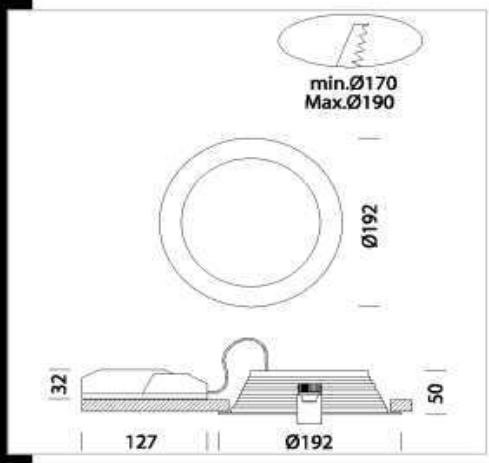

Code	Cablage	Kg	Lumen Output-K-CRI	WTot	Couleur
22172915-00	CLD CELL	0.60	LED-1380lm-4000K-CRI 90	14 W	BIANCO
22172919-00	CLD CELL	0.60	LED-1303lm-3000K-CRI 90	14 W	BIANCO
22172915-1241	CLD CELL-D-D	0.55	LED-1380lm-4000K-CRI 90	14 W	BIANCO
22172919-1241	CLD CELL-D-D	0.56	LED-1303lm-3000K-CRI 90	16 W	BIANCO
22172915-09	CLD CELL-E	1.10	LED-1380lm-4000K-CRI 90	14 W	BIANCO
22172919-09	CLD CELL-E	1.10	LED-1303lm-3000K-CRI 90	14 W	BIANCO
22172915-31	CLD CELL-E	1.10	LED-1380lm-4000K-CRI 90	14 W	BIANCO
22172919-31	CLD CELL-E	1.10	LED-1303lm-3000K-CRI 90	14 W	BIANCO

Accessoires

- grille de protection - Eco Lex

Le flux lumineux mentionné est le flux lumineux sortant du luminaire, avec une tolérance de ± 10 % par rapport à la valeur indiquée. Les W totaux expriment la puissance totale consommée par le système avec une tolérance maximale de 10 %

07/02/2020

OIC PARTNERS
GRENOBLE

DAF

Luminaire de type C

EMETTEUR	Lot : CFO / CFA / GTB	Entreprise : VEODIS Electricité
	Nom : COUFFIGNAL Thierry	Date:02/03/2020

Produit/Matériel/Matériaux:	Encastré dalle 600x600 LED - GRADABLE		
Références C.C.T.P. :	TRILUX - Siella G5 M73 OTA19 LED3600-840 33W		
Type de proposition :	Base : ⬭		Variante: ●
Utilisation :			
Localisation (Bât/niv/zones/Blocs):	Bureaux & open space R+1 a R+5		
Fournisseur / Provenance :	DISANO		
Références :	Rodi LED-3940lm-4000K-39W	ref : 150242-00	
Coloris :	BLANC		
Echantillon :	Oui / Non	Sur chantier ⬭	

Caractéristiques techniques :

Pièces jointes :

Référence au dossier TECHNIQUE :						Nb de pages :
PV acoustique :	⬭ oui	⬭ non	Performance / Référence :			
PV feu / DAS :	⬭ oui	⬭ non	Performance / référence :			
Certificat Acermi	⬭ oui	⬭ non	Performance / référence :			
Certificat de conformité :	⬭ oui	⬭ non				
FDS :	⬭ oui	⬭ non	Avis Technique:	⬭ oui	⬭ non	
FDES :	⬭ oui	⬭ non	Certificat label environnementale	⬭ oui	⬭ non	
ACS	⬭ oui	⬭ non	Label PEFC ou FSC (Bois)	⬭ oui	⬭ non	
Autres:	Notice technique					

AUTRE TECHNIQUE

Menuiserie :	Uw:	Ug:	g:	
	FTL:	AEV:		
Isolation thermique :	λ:	e:	R:	

DIFFUSION

MOEx	ECC
Architecte	BDP / Archigroup
Bureau d'Etudes	EGIS Structure ⬭ EGIS Fluides ⬭
Acousticien	GENIE ACOUSTIQUE
AMO environnemental	ETAMINE
Burean de contrôle	VERITAS
CSPS	VERITAS

PHASE: EXE

DATE:

EMETTEUR	PHASE	LOT	TYPE	LOC	NIVEAU	NUM	INDICE
	EXE		DAF				

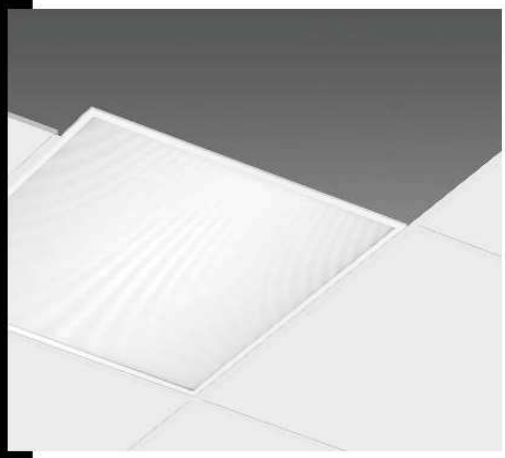

830 Rodi UGR<19

Rodi est le nouveau downlight à LED en version backlight : une toute nouvelle forme de lumière. Luminaire hyper raffiné avec LED 4 000K à haute performance, Rodi génère une grande intensité lumineuse et une distribution extensive, tout en gardant la consommation très basse. Il est le produit parfait en éclairage général et fonctionnel. Corps et cadre : corps en tôle d'acier et cadre en aluminium, montage par le dessus. Diffuseur : technopolymère opale haute transmittance. Alimentation : ouverture de l'appareil non nécessaire. LED : Maintien du flux lumineux à 80% : 35.000h (L80B20). Facteur de puissance 0,95. Groupe de risque photobiologique: Groupe 0 (exempt de risque).

Download

DXF 2D
- 830c.dxf

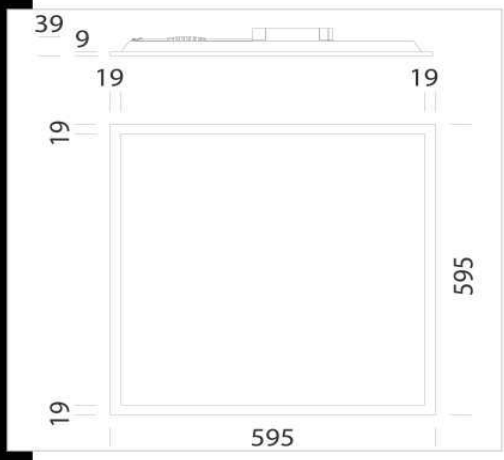

Code	Gear	Kg	Lumen Output-K-CRI	WTot	Colour
150242-00	CLD CELL	1,98	LED-3940lm-4000K-CRI 80	39 W	BIANCO
150242-39	CLD CELL	1,98	LED-3664lm-3000K-CRI 80	39 W	BIANCO
150242-0041	CLD CELL-D-D	1,98	LED-3940lm-4000K-CRI 80	39 W	BIANCO

Accessori

- 600 EM power kit

- 595 cadre 600x600

- 907 Springs

- 320 cordelette

The reported luminous flux is the flux emitted by the light source with a tolerance of ± 10% compared to the indicated value. The W tot column indicates the total wattage absorbed by the system without exceeding 10% of the indicated

18/02/2020

Contattare il Centro di Consulenza e progettazione per qualsiasi informazione illuminotecnica.

OIC PARTNERS
GRENOBLE

DAF

Luminaire de type D

EMETTEUR	Lot : CFO / CFA / GTB	Entreprise : VEODIS Electricité
	Nom : COUFFIGNAL Thierry	Date:02/03/2020

Produit/Matériel/Matériaux:	Suspension dalle 600x600 LED - GRADABLE	
Références C.C.T.P. :	NEXXLED DALUP 4000K - 36W - 3600Lm	
Type de proposition :	Base : ⬭	Variante: ●
Utilisation :		
Localisation (Bât/niv/zones/Blocs):	Bureaux & open space Rdc	
Fournisseur / Provenance :	DISANO	
Références :	Rodi LED-3940lm-4000K-39W + Kit Suspension	ref : 150242-00 + 994631-00
Coloris :	BLANC	
Echantillon :	Oui / Non	Sur chantier ⬭

Caractéristiques techniques :

Pièces jointes :							
	Référence au dossier TECHNIQUE :						Nb de pages :
	PV acoustique :	⬭ oui	⬭ non	Performance / Référence :			
	PV feu / DAS :	⬭ oui	⬭ non	Performance / référence :			
	Certificat Acermi	⬭ oui	⬭ non	Performance / référence :			
	Certificat de conformité :	⬭ oui	⬭ non				
	FDS :	⬭ oui	⬭ non	Avis Technique:	⬭ oui	⬭ non	
	FDES :	⬭ oui	⬭ non	Certificat label environnementale	⬭ oui	⬭ non	
	ACS	⬭ oui	⬭ non	Label PEFC ou FSC (Bois)	⬭ oui	⬭ non	
	Autres:	Notice technique					

AUTRE TECHNIQUE

Menuiserie :	Uw:	Ug:	g:	
	FTL:	AEV:		
Isolation thermique :	λ:	e:	R:	

DIFFUSION

MOEx	ECC
Architecte	BDP / Archigroup
Bureau d'Etudes	EGIS Structure ⬭ EGIS Fluides ⬭
Acousticien	GENIE ACOUSTIQUE
AMO environnemental	ETAMINE
Burean de contrôle	VERITAS
CSPS	VERITAS

PHASE: **EXE**

DATE:	EMETTEUR	PHASE	LOT	TYPE	LOC	NIVEAU	NUM	INDICE
		EXE		DAF				

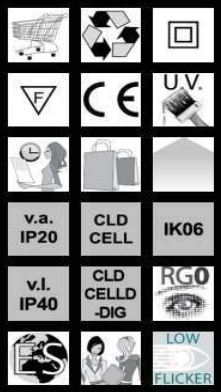

Download

DXF 2D
- 830c.dxf

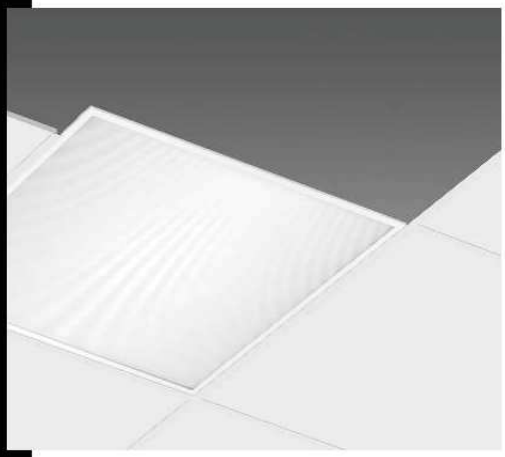

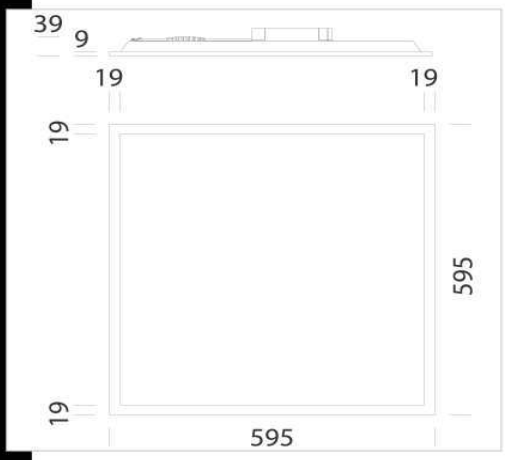

830 Rodi UGR<19

Rodi est le nouveau downlight à LED en version backlight : une toute nouvelle forme de lumière. Luminaire hyper raffiné avec LED 4 000K à haute performance, Rodi génère une grande intensité lumineuse et une distribution extensive, tout en gardant la consommation très basse. Il est le produit parfait en éclairage général et fonctionnel. Corps et cadre : corps en tôle d'acier et cadre en aluminium, montage par le dessus. Diffuseur : technopolymère opale haute transmittance. Alimentation : ouverture de l'appareil non nécessaire. LED : Maintien du flux lumineux à 80% : 35.000h (L80B20). Facteur de puissance 0,95. Groupe de risque photobiologique: Groupe 0 (exempt de risque).

Code	Gear	Kg	Lumen Output-K-CRI	WTot	Colour
150242-00	CLD CELL	1,98	LED-3940lm-4000K-CRI 80	39 W	BIANCO
150242-39	CLD CELL	1,98	LED-3664lm-3000K-CRI 80	39 W	BIANCO
150242-0041	CLD CELL-D-D	1,98	LED-3940lm-4000K-CRI 80	39 W	BIANCO

Accessori

- 600 EM power kit

- 595 cadre 600x600

- 907 Springs

- 320 cordelette

The reported luminous flux is the flux emitted by the light source with a tolerance of ± 10% compared to the indicated value. The W tot column indicates the total wattage absorbed by the system without exceeding 10% of the indicated

18/02/2020

Contattare il Centro di Consulenza e progettazione per qualsiasi informazione illuminotecnica.

Télécharger

Montaggi
- KIT SOSP 840_842.pdf

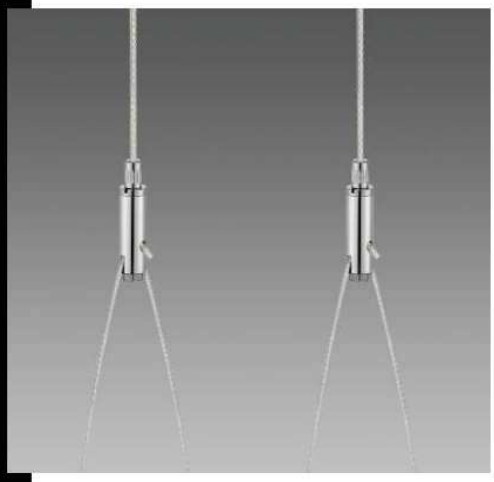

2520 simple suspension

Suspension supplied with steel wire, and millimetric adjustment. Bag containing 2 pieces

Code	Kg	WTot	Couleur
994631-00	0.12	0 W	NICHEL

Produits

- 840 LED Panel - UGR<19 -

- 840 LED Panel R - UGR<19 -

- 842 LED Panel - UGR<19 -

- 842 LED Panel R - UGR<19 -

- 844 LED Panel HE - UGR<19 - CRI80

Le flux lumineux mentionné est le flux lumineux sortant du luminaire, avec une tolérance de ± 10 % par rapport à la valeur indiquée. Les W totaux expriment la puissance totale consommée par le système avec une tolérance maximale de 10 %

OIC PARTNERS
GRENOBLE

DAF

Luminaire de type E

EMETTEUR	Lot : CFO / CFA / GTB	Entreprise : VEODIS Electricité
	Nom : COUFFIGNAL Thierry	Date:02/03/2020

Produit/Matériel/Matériaux:	Etanche technique IP66 LED	
Références C.C.T.P. :	TRILUX - Olexeon 1500 B 6000-840 ET PC TWS 53W	
Type de proposition :	Base : ⬭	Variante: ●
Utilisation :		
Localisation (Bât/niv/zones/Blocs):	locaux technique Rdc & parking	
Fournisseur / Provenance :	DISANO	
Références :	Etanche 970 Thema LED-6384lm-4000K-48W	ref : 164735-00
Coloris :	BLANC	
Echantillon :	Oui / Non	Sur chantier ⬭

Caractéristiques techniques :

Pièces jointes :

Référence au dossier TECHNIQUE :						Nb de pages :
PV acoustique :	⬭ oui	⬭ non	Performance / Référence :			
PV feu / DAS :	⬭ oui	⬭ non	Performance / référence :			
Certificat Acermi	⬭ oui	⬭ non	Performance / référence :			
Certificat de conformité :	⬭ oui	⬭ non				
FDS :	⬭ oui	⬭ non	Avis Technique:	⬭ oui	⬭ non	
FDES :	⬭ oui	⬭ non	Certificat label environnementale	⬭ oui	⬭ non	
ACS	⬭ oui	⬭ non	Label PEFC ou FSC (Bois)	⬭ oui	⬭ non	
Autres:	Notice technique					

AUTRE TECHNIQUE

Menuiserie :	Uw:	Ug:	g:	
	FTL:	AEV:		
Isolation thermique :	λ:	e:	R:	

DIFFUSION

MOEx	ECC
Architecte	BDP / Archigroup
Bureau d'Etudes	EGIS Structure ⬭ EGIS Fluides ⬭
Acousticien	GENIE ACOUSTIQUE
AMO environnemental	ETAMINE
Burean de contrôle	VERITAS
CSPS	VERITAS

PHASE: **EXE**

DATE:	EMETTEUR	PHASE	LOT	TYPE	LOC	NIVEAU	NUM	INDICE
		EXE		DAF				

Télécharger

DXF 2D
- 962.dxf

Montaggi
- 970_THEMA_LED_EM.pdf
- 970_THEMA_LED.pdf

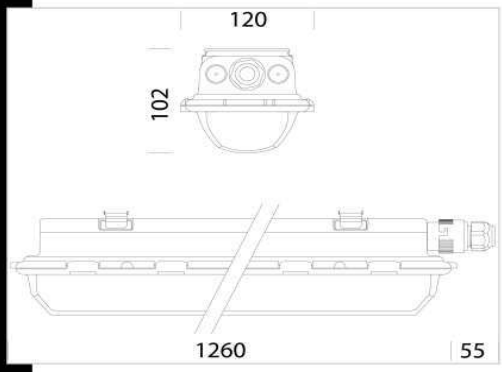

970 Thema - LED

Une grande nouveauté est l'extraordinaire plafonnier Thema qui exploite les meilleures caractéristiques techniques des armatures étanches Disano, au point de posséder un très grand avantage compétitif par rapport aux principaux concurrents. Corps : polycarbonate moulé par injection, couleur grise, incassable et autoextinguible, stabilisé aux rayons UV, à haute résistance mécanique grâce à une structure renforcée par des nervures internes. Diffuseur : polycarbonate moulé par injection avec stries internes pour une diffusion améliorée de la lumière, autoextinguible V2, stabilisé aux rayons UV, finition extérieure lisse pour simplifier le nettoyage et pour optimiser l'efficacité lumineuse. Fermeture à pression avec vis de sécurité en acier inox. Réflecteur : acier galvanisé laqué au four avec résine polyester, couleur blanche, stabilisé aux rayons UV. Fixation au corps par raccord rapide.
Dimensions: L 1260mm - 102mm - 120mm Équipement : joint d'étanchéité injecté écologique non vieillissant en mousse de polyuréthane. Étriers en acier inox pour pose en plafonnier et en suspension. Connectique mâle-femelle. Raccord rapide pour fixation des luminaires aux étriers. Normes : normes NF EN 60598-1, NF EN 60598-2-1. Degré de protection : norme NF EN 60598-1.
Facteur de puissance : >= 0,95 Maintien du flux lumineux : Money saving L80B50 50.000h. Groupe de risque photobiologique : groupe 0 (exempt de risque)
Low Flicker Risk STANDARD: Température ambiante : -30°C à +40°C
EM: Température ambiante : +5°C à +40°C Sur demande : -New Hydro LED à faisceau étroit : sous-code -22; -Avec radar sensor pour armatures ON-OFF: sous-code-19; -New Hydro LED avec câblage traversant pour rangée continue : sous-code-0072. - Câblage de sécurité à alimentation centralisée CLD CELL-EC (sous-code -0050). En cas d'exposition directe au soleil, il est recommandé d'installer Forma LED.
Le luminaire remplit les critères exigés par les référentiels IFS et BRC, démarche HACCP, pour les systèmes d'éclairage dans les industries alimentaires.
Dans tous les cas, vérifier avec les designers et avec le service conseils de Disano la compatibilité entre le matériau et les aliments dans toutes les industries comportant un système de nettoyage et lavage.

Code	Cablage	Kg	Lumen Output-K-CRI	WTot	Couleur
164731-00	CLD CELL	1.80	LED-2670lm-4000K-CRI80	19 W	GRIGIO
164731-07	CLD CELL-E	2.32	LED-2670lm-4000K-CRI80	22 W	GRIGIO
164734-00	CLD CELL	1.78	LED-4328lm-4000K-CRI80	34 W	GRIGIO
164734-07	CLD CELL-E	2.30	LED-4328lm-4000K-CRI80	37 W	GRIGIO
164732-00	CLD CELL	1.84	LED-3442lm-4000K-CRI80	25 W	GRIGIO
164732-07	CLD CELL-E	2.30	LED-3442lm-4000K-CRI80	28 W	GRIGIO
164735-00	CLD CELL	1.86	LED-6384lm-4000K-CRI80	48 W	GRIGIO
164735-07	CLD CELL-E	2.29	LED-6384lm-4000K-CRI80	54 W	GRIGIO

Le flux lumineux mentionné est le flux lumineux sortant du luminaire, avec une tolérance de ± 10 % par rapport à la valeur indiquée. Les W totaux expriment la puissance totale consommée par le système avec une tolérance maximale de 10 %

31/10/2019

OIC PARTNERS
GRENOBLE

DAF

Luminaire de type F

EMETTEUR	Lot : CFO / CFA / GTB	Entreprise : VEODIS Electricité
	Nom : COUFFIGNAL Thierry	Date:02/03/2020

Produit/Matériel/Matériaux:	Etanche technique IP66 LED 31W	
Références C.C.T.P. :	Olexeon 1500 B 4000-840 ET PC TWS 31W	
Type de proposition :	Base : ⬭	Variante: ●
Utilisation :		
Localisation (Bât/niv/zones/Blocs):	Divers locaux Rdc, hall ascenseurs sous sol et SAS Sous sol	
Fournisseur / Provenance :	DISANO	
Références :	Etanche 970 Thema LED-6384lm-4000K-48W	ref : 164732-00
Coloris :	BLANC	
Echantillon :	Oui / Non	Sur chantier ⬭

Caractéristiques techniques :

Pièces jointes :

Référence au dossier TECHNIQUE :							Nb de pages :
PV acoustique :	⬭ oui	⬭ non	Performance / Référence :				
PV feu / DAS :	⬭ oui	⬭ non	Performance / référence :				
Certificat Acermi	⬭ oui	⬭ non	Performance / référence :				
Certificat de conformité :	⬭ oui	⬭ non					
FDS :	⬭ oui	⬭ non	Avis Technique:	⬭ oui	⬭ non		
FDES :	⬭ oui	⬭ non	Certificat label environnementale	⬭ oui	⬭ non		
ACS	⬭ oui	⬭ non	Label PEFC ou FSC (Bois)	⬭ oui	⬭ non		
Autres:	Notice technique						

AUTRE TECHNIQUE

Menuiserie :	Uw:	Ug:	g:	
	FTL:	AEV:		
Isolation thermique :	λ:	e:	R:	

DIFFUSION

MOEx	ECC
Architecte	BDP / Archigroup
Bureau d'Etudes	EGIS Structure ⬭ EGIS Fluides ⬭
Acousticien	GENIE ACOUSTIQUE
AMO environnemental	ETAMINE
Burean de contrôle	VERITAS
CSPS	VERITAS

PHASE: **EXE**

DATE:	EMETTEUR	PHASE	LOT	TYPE	LOC	NIVEAU	NUM	INDICE
		EXE		DAF				

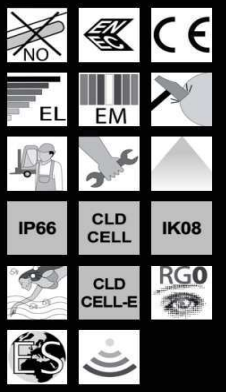

Télécharger

DXF 2D
- 962.dxf

Montaggi
- 970_THEMA_LED_EM.pdf
- 970_THEMA_LED.pdf

970 Thema - LED

Une grande nouveauté est l'extraordinaire plafonnier Thema qui exploite les meilleures caractéristiques techniques des armatures étanches Disano, au point de posséder un très grand avantage compétitif par rapport aux principaux concurrents. Corps : polycarbonate moulé par injection, couleur grise, incassable et autoextinguible, stabilisé aux rayons UV, à haute résistance mécanique grâce à une structure renforcée par des nervures internes. Diffuseur : polycarbonate moulé par injection avec stries internes pour une diffusion améliorée de la lumière, autoextinguible V2, stabilisé aux rayons UV, finition extérieure lisse pour simplifier le nettoyage et pour optimiser l'efficacité lumineuse. Fermeture à pression avec vis de sécurité en acier inox. Réflecteur : acier galvanisé laqué au four avec résine polyester, couleur blanche, stabilisé aux rayons UV. Fixation au corps par raccord rapide.
Dimensions: L 1260mm - 102mm - 120mm Équipement : joint d'étanchéité injecté écologique non vieillissant en mousse de polyuréthane. Étriers en acier inox pour pose en plafonnier et en suspension. Connectique mâle-femelle. Raccord rapide pour fixation des luminaires aux étriers. Normes : normes NF EN 60598-1, NF EN 60598-2-1. Degré de protection : norme NF EN 60598-1.
Facteur de puissance : >= 0,95 Maintien du flux lumineux : Money saving L80B50 50.000h. Groupe de risque photobiologique : groupe 0 (exempt de risque)
Low Flicker Risk STANDARD: Température ambiante : -30°C à +40°C
EM: Température ambiante : +5°C à +40°C Sur demande : -New Hydro LED à faisceau étroit : sous-code -22; -Avec radar sensor pour armatures ON-OFF: sous-code-19; -New Hydro LED avec câblage traversant pour rangée continue : sous-code-0072. - Câblage de sécurité à alimentation centralisée CLD CELL-EC (sous-code -0050). En cas d'exposition directe au soleil, il est recommandé d'installer Forma LED.
Le luminaire remplit les critères exigés par les référentiels IFS et BRC, démarche HACCP, pour les systèmes d'éclairage dans les industries alimentaires.
Dans tous les cas, vérifier avec les designers et avec le service conseils de Disano la compatibilité entre le matériau et les aliments dans toutes les industries comportant un système de nettoyage et lavage.

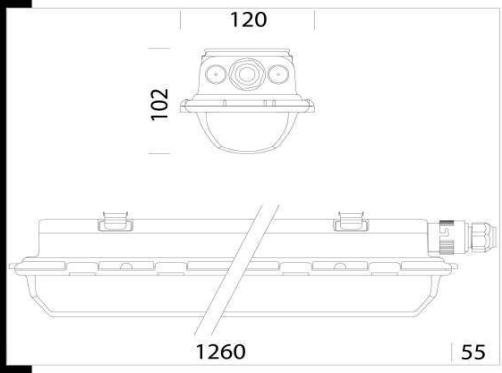

Code	Cablage	Kg	Lumen Output-K-CRI	WTot	Couleur
164731-00	CLD CELL	1.80	LED-2670lm-4000K-CRI80	19 W	GRIGIO
164731-07	CLD CELL-E	2.32	LED-2670lm-4000K-CRI80	22 W	GRIGIO
164734-00	CLD CELL	1.78	LED-4328lm-4000K-CRI80	34 W	GRIGIO
164734-07	CLD CELL-E	2.30	LED-4328lm-4000K-CRI80	37 W	GRIGIO
164732-00	CLD CELL	1.84	LED-3442lm-4000K-CRI80	25 W	GRIGIO
164732-07	CLD CELL-E	2.30	LED-3442lm-4000K-CRI80	28 W	GRIGIO
164735-00	CLD CELL	1.86	LED-6384lm-4000K-CRI80	48 W	GRIGIO
164735-07	CLD CELL-E	2.29	LED-6384lm-4000K-CRI80	54 W	GRIGIO

Le flux lumineux mentionné est le flux lumineux sortant du luminaire, avec une tolérance de ± 10 % par rapport à la valeur indiquée. Les W totaux expriment la puissance totale consommée par le système avec une tolérance maximale de 10 %

31/10/2019

OIC PARTNERS
GRENOBLE

DAF

Luminaire de type G

EMETTEUR	Lot : CFO / CFA / GTB	Entreprise : VEODIS Electricité
	Nom : COUFFIGNAL Thierry	Date:02/03/2020

Produit/Matériel/Matériaux:	Etanche technique IP68 LED	
Références C.C.T.P. :	TRILUX - Stilo 70 LED4200-840 ET L1250 PC	
Type de proposition :	Base : ⬭	Variante: ●
Utilisation :		
Localisation (Bât/niv/zones/Blocs):	Tout niveaux, escaliers	
Fournisseur / Provenance :	LITED	
Références :	TUBI70 - 4000K - 4680Lm - 36W -	ref : TUBI70-1200-006
Coloris :	BLANC	
Echantillon :	Oui / Non	Sur chantier ⬭

Caractéristiques techniques :

Pièces jointes :							
Référence au dossier TECHNIQUE :							Nb de pages :
PV acoustique :	⬭ oui	⬭ non	Performance / Référence :				
PV feu / DAS :	⬭ oui	⬭ non	Performance / référence :				
Certificat Acermi	⬭ oui	⬭ non	Performance / référence :				
Certificat de conformité :	⬭ oui	⬭ non					
FDS :	⬭ oui	⬭ non	Avis Technique:	⬭ oui	⬭ non		
FDES :	⬭ oui	⬭ non	Certificat label environnementale	⬭ oui	⬭ non		
ACS	⬭ oui	⬭ non	Label PEFC ou FSC (Bois)	⬭ oui	⬭ non		
Autres:	Notice technique						

AUTRE TECHNIQUE

Menuiserie :	Uw:	Ug:	g:	
	FTL:	AEV:		
Isolation thermique :	λ:	e:	R:	

DIFFUSION

MOEx	ECC
Architecte	BDP / Archigroup
Bureau d'Etudes	EGIS Structure ⬭ EGIS Fluides ⬭
Acousticien	GENIE ACOUSTIQUE
AMO environnemental	ETAMINE
Burean de contrôle	VERITAS
CSPS	VERITAS

PHASE: **EXE**

DATE:	EMETTEUR	PHASE	LOT	TYPE	LOC	NIVEAU	NUM	INDICE
		EXE		DAF				

Nom de la gamme

TUBI

Référence produit

TUB70-1200-006

Tubulaire TUBI 70-1200 Métalique 4000K 36W ON/OFF

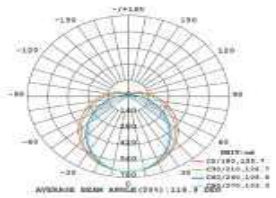

Attache anti-vandale ATV-TUBI/ Suspension pour TUBI70 SUS-TUBI / installation en extérieur sous abris / Compatible IFS BRC et HACCP

Bureau d'études - janvier 2020

Caractéristiques générales

Type de source	LED EPISTAR
Nombre de source	--
Température de couleur	4000K
Angle d'ouverture du faisceau lumineux	Vasque opale
Connecteur	Connecteur 3 pôles
Driver inclus	oui
Gestion de driver	ON/OFF
Classe de protection CEI	2
Essai au fil incandescent	850°C
Flux lumineux sortant	4680lm
Puissance	36W

Caractéristiques driver

Tension - Fréquence d'entrée	220-240v50-60Hz
Courant d'entrée	--
Tension de sortie	--V
Courant de sortie	--mA
Courant d'appel & temporalité	----
Rendement	>0,90
Facteur de puissance	>0,9
THD	<20%

Driver compatible

DALI/PUSH	--
0-1/10Vdc	--
PHASE	--
DMX	--
BLE	--
ZIGBEE	--

Performance luminaire

Flux lumineux LED	--
Efficacité lumineuse	130lm/W
Indice de rendu des couleurs	80
Macadam	<5
UGR	--
Durées de vie (Conforme IEC)	50000h
Maintien du flux lumineux en fin de vie	L80B20
Plage de température de stockage	-40 + 85°C
Temperature d'usage	-20 +40°C

Normes

Indice de protection	IP69K
Protection contre les chocs mécaniques	IK10

Matériaux et finitions

Matériaux du boitier	Inox 316
Couleur du boitier	Métalique
Matériaux du réflecteur	Polycarbonate
Couleur réflecteur	Opale
Dimension	1200x70mm
Diamètre	70mm
Percement	0
Orientable	non

Données logisitiques

Conditionnement par carton	1
Dimension carton	--
Poids net (pièce)	--
Code barre produit (EAN)	3665207007695
Garantie	5 ans

OIC PARTNERS
GRENOBLE

DAF

Luminaire de type H

EMETTEUR	Lot : CFO / CFA / GTB	Entreprise : VEODIS Electricité
	Nom : COUFFIGNAL Thierry	Date:02/03/2020

Produit/Matériel/Matériaux:	Hublot etanche anti-vendale LED	
Références C.C.T.P. :	Hublot Chartres Infini antivandale ON et OFF taille 1	
Type de proposition :	Base : ⬭	Variante: ●
Utilisation :		
Localisation (Bât/niv/zones/Blocs):	Escaliers Colimaçon	
Fournisseur / Provenance :	FOSNOVA	
Références :	PASTILLA - LED-24W / 2473lm-4000K-CRI 80 22042515-19	ref : 22042515-19
Coloris :	BLANC	
Echantillon :	Oui / Non	Sur chantier ⬭

Caractéristiques techniques :

Pièces jointes :

Référence au dossier TECHNIQUE :						Nb de pages :
PV acoustique :	⬭ oui	⬭ non	Performance / Référence :			
PV feu / DAS :	⬭ oui	⬭ non	Performance / référence :			
Certificat Acermi	⬭ oui	⬭ non	Performance / référence :			
Certificat de conformité :	⬭ oui	⬭ non				
FDS :	⬭ oui	⬭ non	Avis Technique:	⬭ oui	⬭ non	
FDES :	⬭ oui	⬭ non	Certificat label environnementale	⬭ oui	⬭ non	
ACS	⬭ oui	⬭ non	Label PEFC ou FSC (Bois)	⬭ oui	⬭ non	
Autres:	Notice technique					

AUTRE TECHNIQUE

Menuiserie :	Uw:	Ug:	g:	
	FTL:	AEV:		
Isolation thermique :	λ:	e:	R:	

DIFFUSION

MOEx	ECC
Architecte	BDP / Archigroup
Bureau d'Etudes	EGIS Structure ⬭ EGIS Fluides ⬭
Acousticien	GENIE ACOUSTIQUE
AMO environnemental	ETAMINE
Burean de contrôle	VERITAS
CSPS	VERITAS

PHASE: **EXE**

DATE:	EMETTEUR	PHASE	LOT	TYPE	LOC	NIVEAU	NUM	INDICE
		EXE		DAF				

Fosnova

Download

DXF 2D
- past.dxf

Montaggi
- PASTILLA rev2.pdf

Pastilla - 100/240 V

Pastilla est un luminaire à LED haute performance, l'idéal pour remplacer les appareils traditionnels. L'étrier fourni simplifie l'installation de ce luminaire simple et moderne dans divers contextes, comme les couloirs, les escaliers, les halls ou espaces publics. Disponible en trois formats (ø220/280/330 mm), en version standard 3 000K/4 000K, ou sur demande avec cellule de luminosité-présence (ON-OFF). Corps : en polycarbonate incassable et auto-extinguible. Diffuseur : en polycarbonate, antiéblouissement, incassable et auto-extinguible. LED : Maintien du flux lumineux à 70%: 30.000h (L70B50). Facteur de puissance >0,9.

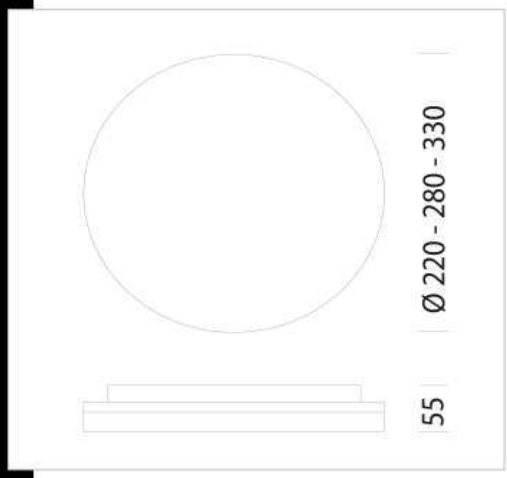

Code	Gear	Kg	Lumen Output-K-CRI	WTot	Colour
22042510-00	CLD CELL	0,53	LED-1328lm-3000K-CRI 80	15 W	BIANCO
22042511-00	CLD CELL	0,55	LED-1444lm-4000K-CRI 80	15 W	BIANCO
22042512-00	CLD CELL	0,77	LED-1651lm-3000K-CRI 80	18 W	BIANCO
22042513-00	CLD CELL	0,79	LED-1796lm-4000K-CRI 80	18 W	BIANCO
22042514-00	CLD CELL	1,01	LED-2273lm-3000K-CRI 80	24 W	BIANCO
22042515-00	CLD CELL	1,02	LED-2473lm-4000K-CRI 80	24 W	BIANCO
22042512-19	CLD CELL	0,83	LED-1651lm-3000K-CRI 80	18 W	BIANCO
22042513-19	CLD CELL	0,83	LED-1796lm-4000K-CRI 80	18 W	BIANCO
22042514-19	CLD CELL	1,05	LED-2273lm-3000K-CRI 80	24 W	BIANCO
22042515-19	CLD CELL	1,08	LED-2473lm-4000K-CRI 80	24 W	BIANCO

The reported luminous flux is the flux emitted by the light source with a tolerance of ± 10% compared to the indicated value. The W tot column indicates the total wattage absorbed by the system without exceeding 10% of the indicated

05/12/2019

Contattare il Centro di Consulenza e progettazione per qualsiasi informazione illuminotecnica.

OIC PARTNERS
GRENOBLE

DAF

Luminaire de type K

EMETTEUR	Lot : CFO / CFA / GTB	Entreprise : VEODIS Electricité
	Nom : COUFFIGNAL Thierry	Date:02/03/2020

Produit/Matériel/Matériaux:	DownLight encastrés Philips DN571B	
Références C.C.T.P. :	Downlight Philips DN571B	
Type de proposition :	Base : ⬭	Variante: ●
Utilisation :		
Localisation (Bât/niv/zones/Blocs):	éclairage du hall Monumental	
Fournisseur / Provenance :	FOSNOVA	
Références :	Downligh Studio B 220 - CRI 92 - 38W	Ref : 22161111-00
Coloris :	BLANC	
Echantillon :	Oui / Non	Sur chantier ⬭

Caractéristiques techniques :

Pièces jointes :

Référence au dossier TECHNIQUE :						Nb de pages :
PV acoustique :	⬭ oui	⬭ non	Performance / Référence :			
PV feu / DAS :	⬭ oui	⬭ non	Performance / référence :			
Certificat Acermi	⬭ oui	⬭ non	Performance / référence :			
Certificat de conformité :	⬭ oui	⬭ non				
FDS :	⬭ oui	⬭ non	Avis Technique:	⬭ oui	⬭ non	
FDES :	⬭ oui	⬭ non	Certificat label environnementale	⬭ oui	⬭ non	
ACS	⬭ oui	⬭ non	Label PEFC ou FSC (Bois)	⬭ oui	⬭ non	
Autres:	Notice technique					

AUTRE TECHNIQUE

Menuiserie :	Uw:	Ug:	g:	
	FTL:	AEV:		
Isolation thermique :	λ:	e:	R:	

DIFFUSION

MOEx	ECC
Architecte	BDP / Archigroup
Bureau d'Etudes	EGIS Structure ⬭ EGIS Fluides ⬭
Acousticien	GENIE ACOUSTIQUE
AMO environnemental	ETAMINE
Burean de contrôle	VERITAS
CSPS	VERITAS

PHASE: **EXE**

DATE:	EMETTEUR	PHASE	LOT	TYPE	LOC	NIVEAU	NUM	INDICE
		EXE		DAF				

Fosnova

Studio B 220 - CRI 92

Corps : aluminium moulé sous pression avec écran en polycarbonate transparent. Réflecteur : optique basse luminance en aluminium brillant antireflet permettant d'optimiser l'efficacité lumineuse. Lentille : en PMMA, haute performance avec facteur d'éblouissement très faible. maintien du flux lumineux à 80%: 50.000h (L80B20). Facteur de puissance >0,9.

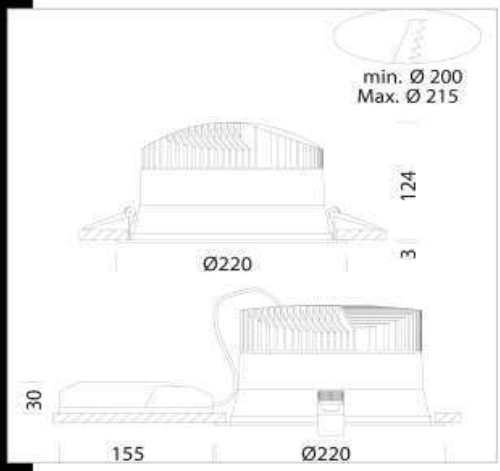

Download

DXF 2D
- studiob220.dxf

Montaggi
- STUDIO rev4.pdf

Code	Gear	Kg	Lumen Output-K-CRI	WTot	Colour
22161111-00	CLD CELL	1,53	LED COB-5500lm-4000K-CRI 92	38 W	BIANCO

The reported luminous flux is the flux emitted by the light source with a tolerance of ± 10% compared to the indicated value. The W tot column indicates the total wattage absorbed by the system without exceeding 10% of the indicated

OIC PARTNERS
GRENOBLE

DAF

Luminaire de type EXT2

EMETTEUR	Lot : CFO / CFA / GTB	Entreprise : VEODIS Electricité
	Nom : COUFFIGNAL Thierry	Date:27/03/2020

Produit/Matériel/Matériaux:	Eclairage par potelets pour obtenir 20 lux au sol
Références C.C.T.P. :	Sans
Type de proposition :	Base : ● Variante: ○
Utilisation :	
Localisation (Bât/niv/zones/Blocs):	Potelets positionnés sur la terrasse
Fournisseur / Provenance :	RESISTEX
Références :	818107
Coloris :	Noir
Echantillon :	Oui / Non — Sur chantier ○

Caractéristiques techniques :

Pièces jointes :

Référence au dossier TECHNIQUE :				Nb de pages :
PV acoustique :	○ oui	○ non	Performance / Référence :	
PV feu / DAS :	○ oui	○ non	Performance / référence :	
Certificat Acermi	○ oui	○ non	Performance / référence :	
Certificat de conformité :	○ oui	○ non		
FDS :	○ oui	○ non	Avis Technique: ○ oui ○ non	
FDES :	○ oui	○ non	Certificat label environnementale ○ oui ○ non	
ACS	○ oui	○ non	Label PEFC ou FSC (Bois) ○ oui ○ non	
Autres:	Notice technique			

AUTRE TECHNIQUE

Menuiserie :	Uw:	Ug:	g:
	FTL:	AEV:	
Isolation thermique :	λ:	e:	R:

DIFFUSION

MOEx	ECC
Architecte	BDP / Archigroup
Bureau d'Etudes	EGIS Structure ○ EGIS Fluides ○
Acousticien	GENIE ACOUSTIQUE
AMO environnemental	ETAMINE
Burean de contrôle	VERITAS
CSPS	VERITAS

PHASE: **EXE**

DATE:

EMETTEUR	PHASE	LOT	TYPE	LOC	NIVEAU	NUM	INDICE
	EXE		DAF				

818107 BORNE BOLARSIDE 643lm 3000K

5 ANS GARANTIE | 83 IRC | 10 IK | 54 IP | CLASSE I | CE NORME | RoHS NORME | NORME

Borne équipée d'une LED COB Cree
Efficacité lumineuse de 69.8lm/W
Maintien de flux L80F10 à 92000 heures (Ta25°C)
Diffuseur en verre trempé résistant aux UV
Emission de lumière directe avec une grande ouverture de faisceau
Corps en aluminium moulé avec vis en acier inoxydable
Driver courant constant intégré
Bornier type domino (section jusqu'à 2x2.5mm²)

Caractéristiques Générales

Plage de tension	220-240V/50-60Hz	Flux restitué en sortie	643lm
Puissance luminaire	9.2W	Température de couleur	3000K
Type de source	Module LED	LM80	L80F10 à 92000h (Ta25°C)

Caractéristiques Mécaniques

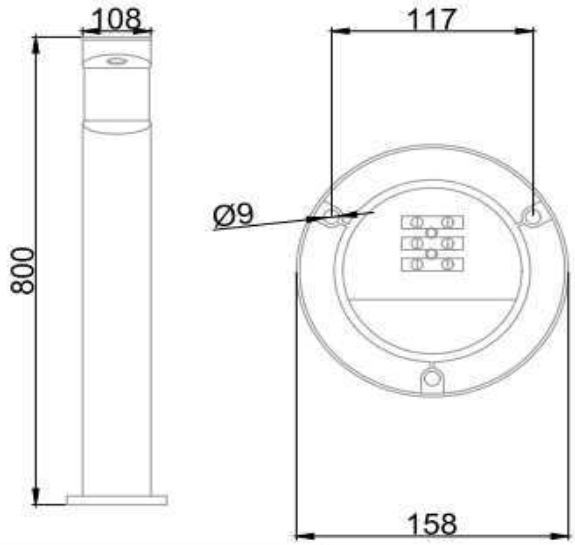

Couleur	Noir - RAL approchant 9004		
Corps	Aluminium moulé sous pression		
Diffuseur	Verre		
Installation	Sol		
Immersion	Non		
IP Sol	54	T° de fil incandescent	650°C
T° de contact	58°C	IK	10
Ajustabilité	Fixe	Hauteur luminaire	800mm
Poids luminaire	2.35kg		
Diamètre luminaire	108mm		
Déport	158mm	Entraxe fixation	117mm

Caractéristiques Electriques

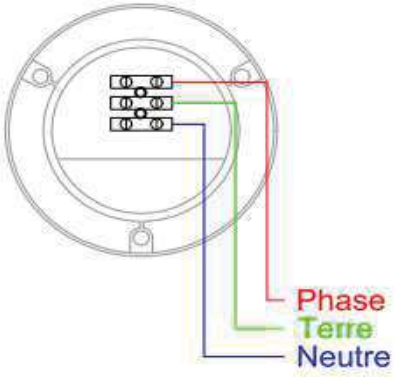

Puissance luminaire	9.2W
Puissance source	8W
Rendement driver	87%
Nombre de sources	1
Ta min/max	-15°C/50°C
Tc	80°C
Alimentation source	Driver courant constant
Signaux d'entrée	AC
Ampérage sortie driver	200mA
Facteur puissance/cosϕ	0,50
Empreinte carbone	0.82 gCO2/h

RESISTEX EXPLOITATION, 11 Quai de la Banquière CS80010, 06730 Saint-André de la Roche - FRANCE
Tél. 04 93 276 276 - Fax 04 93 276 280 - contact@resistex-sa.com APE 2740Z - SIRET 487 593 477 00010 - SAS CAPITAL 649979€ - T.V.A. F.R. 73 487 593 477

OIC PARTNERS
GRENOBLE

DAF

Luminaire de type F

EMETTEUR	Lot : CFO / CFA / GTB	Entreprise : VEODIS Electricité
	Nom : COUFFIGNAL Thierry	Date:02/03/2020

Produit/Matériel/Matériaux:	Etanche technique IP66 LED 31W	
Références C.C.T.P. :	Olexeon 1500 B 4000-840 ET PC TWS 31W	
Type de proposition :	Base : ⬭	Variante: ●
Utilisation :		
Localisation (Bât/niv/zones/Blocs):	Eclairage du cheminement technique en toiture	
Fournisseur / Provenance :	DISANO	
Références :	Etanche 970 Thema LED-6384lm-4000K-48W	ref : 164732-00
Coloris :	BLANC	
Echantillon :	Oui / Non	Sur chantier ⬭

Caractéristiques techniques :

Pièces jointes :

Référence au dossier TECHNIQUE :					Nb de pages :
PV acoustique :	⬭ oui	⬭ non	Performance / Référence :		
PV feu / DAS :	⬭ oui	⬭ non	Performance / référence :		
Certificat Acermi	⬭ oui	⬭ non	Performance / référence :		
Certificat de conformité :	⬭ oui	⬭ non			
FDS :	⬭ oui	⬭ non	Avis Technique:	⬭ oui	⬭ non
FDES :	⬭ oui	⬭ non	Certificat label environnementale	⬭ oui	⬭ non
ACS	⬭ oui	⬭ non	Label PEFC ou FSC (Bois)	⬭ oui	⬭ non
Autres:	Notice technique				

AUTRE TECHNIQUE

Menuiserie :	Uw:	Ug:	g:
	FTL:	AEV:	
Isolation thermique :	λ:	e:	R:

DIFFUSION

MOEx	ECC
Architecte	BDP / Archigroup
Bureau d'Etudes	EGIS Structure ⬭ EGIS Fluides ⬭
Acousticien	GENIE ACOUSTIQUE
AMO environnemental	ETAMINE
Burean de contrôle	VERITAS
CSPS	VERITAS

PHASE: **EXE**

DATE:	EMETTEUR	PHASE	LOT	TYPE	LOC	NIVEAU	NUM	INDICE
		EXE		DAF				

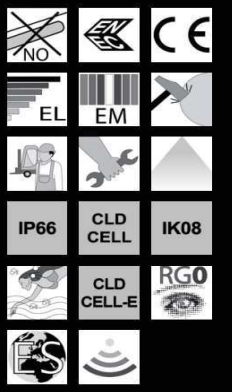

Télécharger

DXF 2D
- 962.dxf

Montaggi
- 970_THEMA_LED_EM.pdf
- 970_THEMA_LED.pdf

970 Thema - LED

Une grande nouveauté est l'extraordinaire plafonnier Thema qui exploite les meilleures caractéristiques techniques des armatures étanches Disano, au point de posséder un très grand avantage compétitif par rapport aux principaux concurrents. Corps : polycarbonate moulé par injection, couleur grise, incassable et autoextinguible, stabilisé aux rayons UV, à haute résistance mécanique grâce à une structure renforcée par des nervures internes. Diffuseur : polycarbonate moulé par injection avec stries internes pour une diffusion améliorée de la lumière, autoextinguible V2, stabilisé aux rayons UV, finition extérieure lisse pour simplifier le nettoyage et pour optimiser l'efficacité lumineuse. Fermeture à pression avec vis de sécurité en acier inox. Réflecteur : acier galvanisé laqué au four avec résine polyester, couleur blanche, stabilisé aux rayons UV. Fixation au corps par raccord rapide.
Dimensions: L 1260mm - 102mm - 120mm Équipement : joint d'étanchéité injecté écologique non vieillissant en mousse de polyuréthane. Étriers en acier inox pour pose en plafonnier et en suspension. Connectique mâle-femelle. Raccord rapide pour fixation des luminaires aux étriers. Normes : normes NF EN 60598-1, NF EN 60598-2-1. Degré de protection : norme NF EN 60598-1.
Facteur de puissance : >= 0,95 Maintien du flux lumineux : Money saving L80B50 50.000h. Groupe de risque photobiologique : groupe 0 (exempt de risque)
Low Flicker Risk STANDARD: Température ambiante : -30°C à +40°C
EM: Température ambiante : +5°C à +40°C Sur demande : -New Hydro LED à faisceau étroit : sous-code -22; -Avec radar sensor pour armatures ON-OFF: sous-code-19; -New Hydro LED avec câblage traversant pour rangée continue : sous-code-0072. - Câblage de sécurité à alimentation centralisée CLD CELL-EC (sous-code -0050). En cas d'exposition directe au soleil, il est recommandé d'installer Forma LED.
Le luminaire remplit les critères exigés par les référentiels IFS et BRC, démarche HACCP, pour les systèmes d'éclairage dans les industries alimentaires.
Dans tous les cas, vérifier avec les designers et avec le service conseils de Disano la compatibilité entre le matériau et les aliments dans toutes les industries comportant un système de nettoyage et lavage.

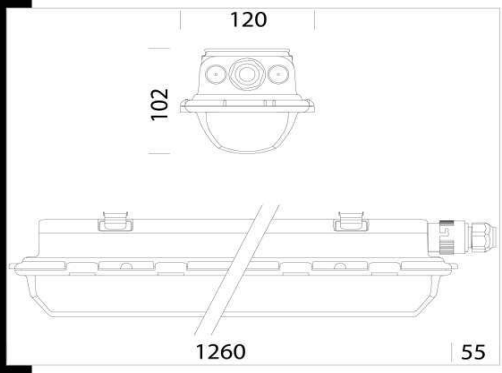

Code	Cablage	Kg	Lumen Output-K-CRI	WTot	Couleur
164731-00	CLD CELL	1.80	LED-2670lm-4000K-CRI80	19 W	GRIGIO
164731-07	CLD CELL-E	2.32	LED-2670lm-4000K-CRI80	22 W	GRIGIO
164734-00	CLD CELL	1.78	LED-4328lm-4000K-CRI80	34 W	GRIGIO
164734-07	CLD CELL-E	2.30	LED-4328lm-4000K-CRI80	37 W	GRIGIO
164732-00	CLD CELL	1.84	LED-3442lm-4000K-CRI80	25 W	GRIGIO
164732-07	CLD CELL-E	2.30	LED-3442lm-4000K-CRI80	28 W	GRIGIO
164735-00	CLD CELL	1.86	LED-6384lm-4000K-CRI80	48 W	GRIGIO
164735-07	CLD CELL-E	2.29	LED-6384lm-4000K-CRI80	54 W	GRIGIO

Le flux lumineux mentionné est le flux lumineux sortant du luminaire, avec une tolérance de ± 10 % par rapport à la valeur indiquée. Les W totaux expriment la puissance totale consommée par le système avec une tolérance maximale de 10 %

31/10/2019